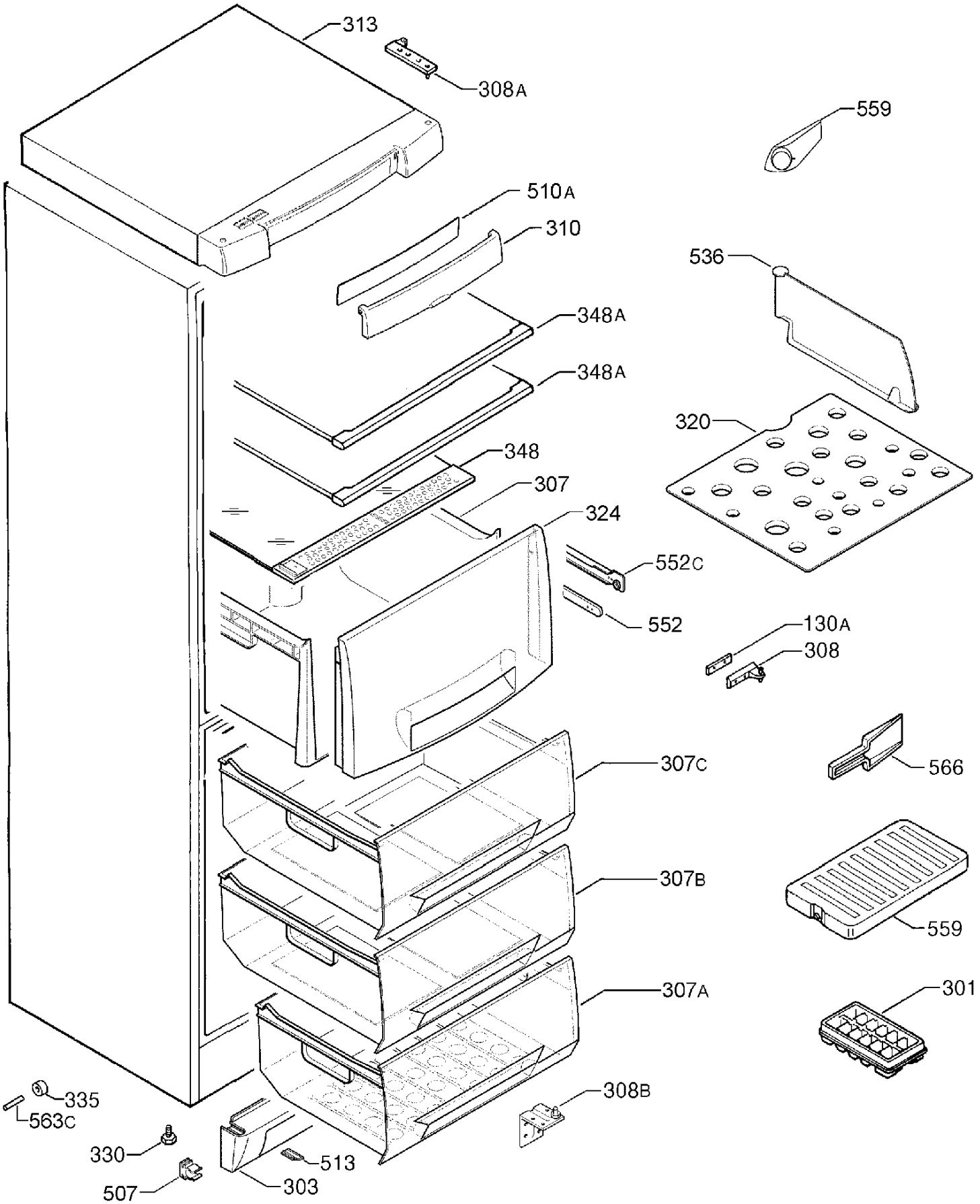
313
308A
559
510A
310
536
348A
348A
320
348
307
324
552C
552
130A
308
566
307C
307B
559
307A
301
308B
335
563C
330
513
507
303

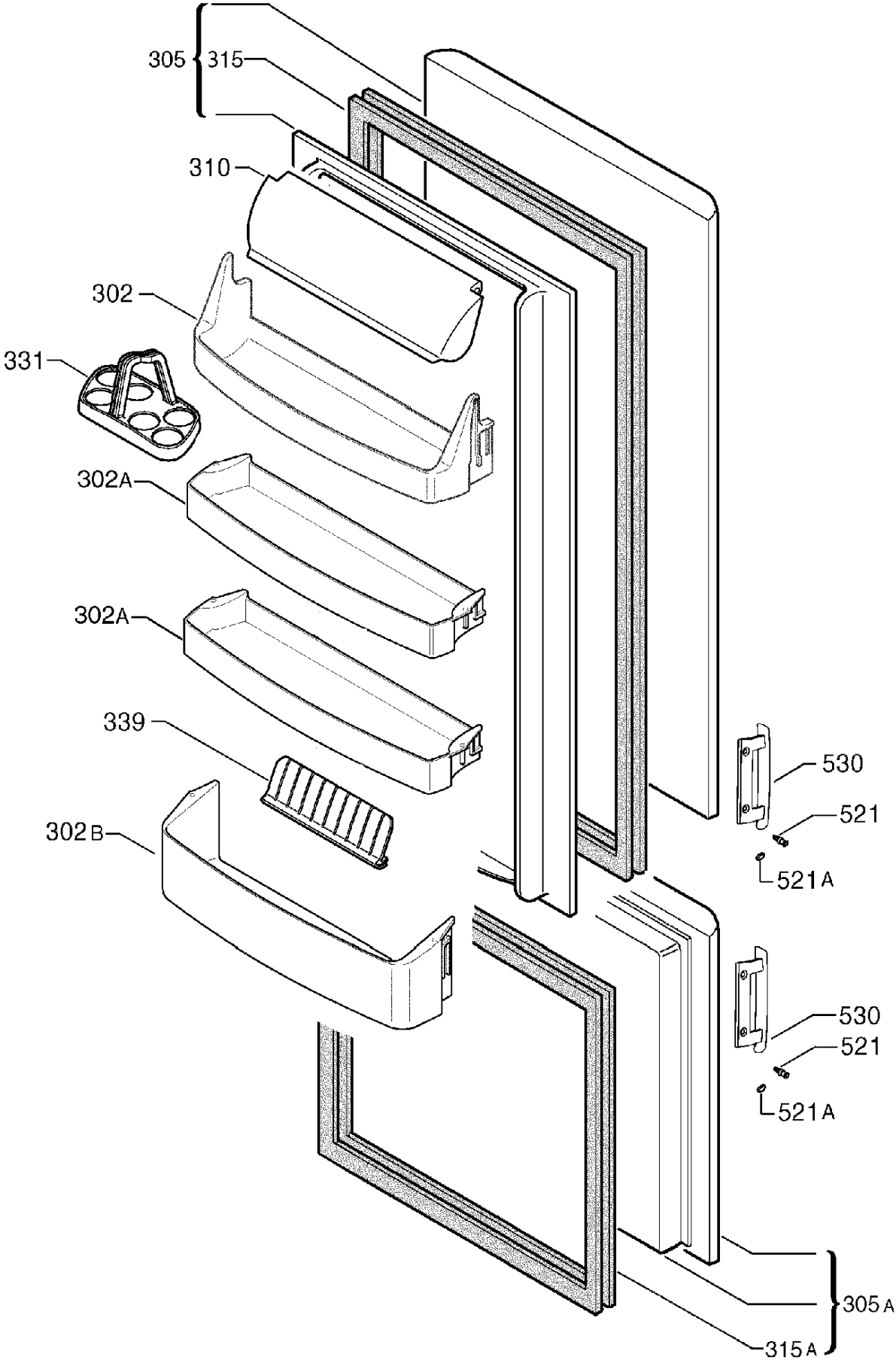
305
315
310
302
331
302A
302A
339
302B
530
521
521A
530
521
521A
305A
315A

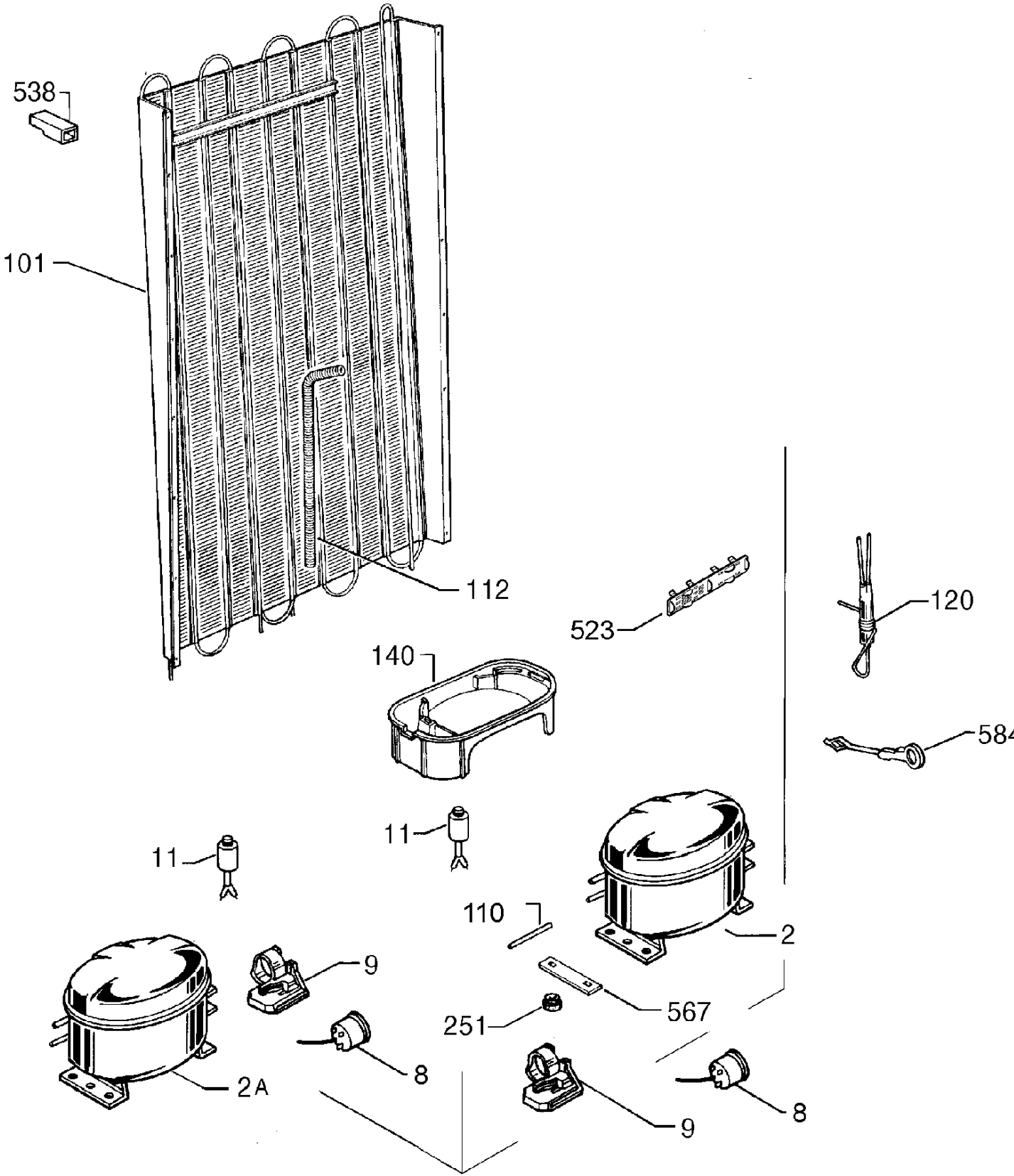
538
101
112
523
120
140
584
11
11
110
2
9
567
251
8
2A
9
8

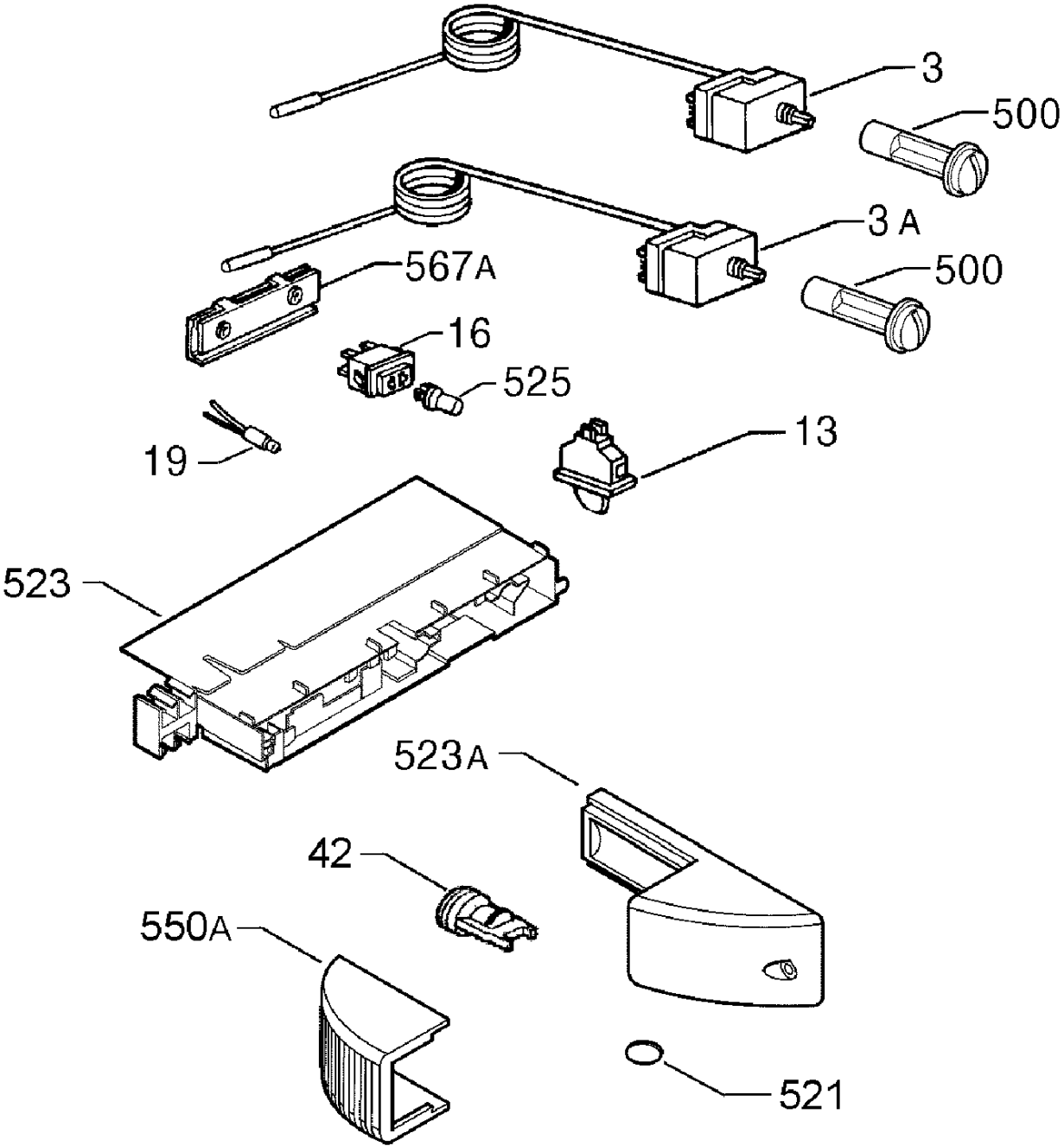
3
500
3 A
567A
500
16
525
19
13
523
523A
42
550A
521